Pack den »Schornstein« in die Wand

SKOBIFIXXs® 30 und SKOBIFIXnano® 30 –
die Schachtsysteme, die in der Wand verschwinden

Schenken Sie Ihren Bauherren mehr Wohnraum!

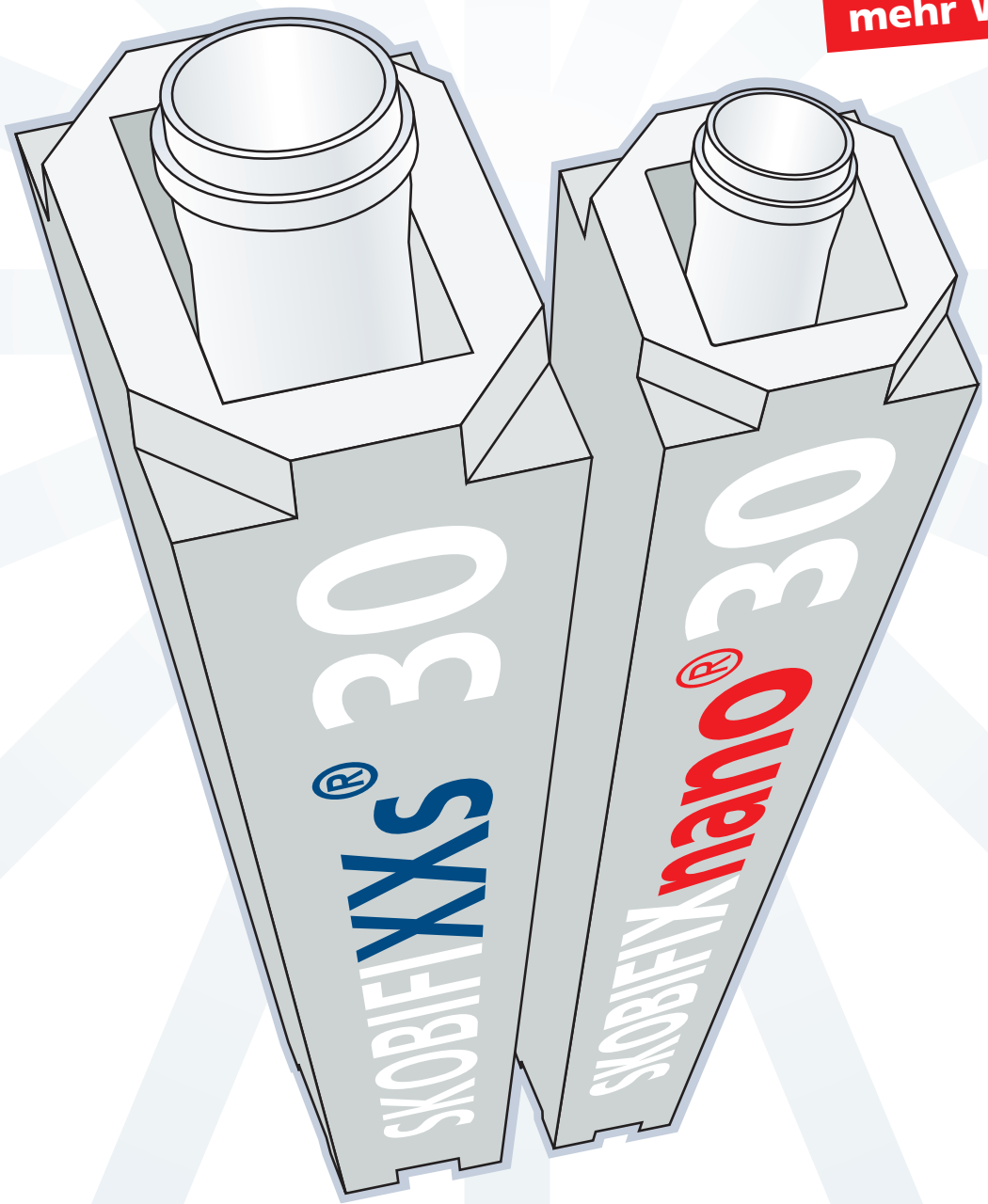

SKOBERNE

SKOBIFIX®-Schachtsysteme: platzsparend,

Die Innovation

Schenken Sie Ihren Bauherren mehr Wohnraum! Die platzsparenden Elemente der SKOBIFIX®-Schachtsysteme geben Ihnen dabei vielfältige Gestaltungsmöglichkeiten. Die kleinformatigen Schächte können zusammen mit anderen Versorgungsleitungen in der Wand, in der Installationswand oder in einer Vorwandinstallation verschwinden.

Gerade bei Sanierungsprojekten ist SKOBIFIX® vielseitig einsetzbar.

Die Systeme bestechen nicht nur durch ihre geringen Abmessungen sondern auch durch die ausgeklügelte Form. Die Nut- und Federverbindung der Schachtelemente stabilisiert das System und macht den Aufbau spielend einfach. Zudem sorgen die federleichten Meterelemente für ein hohes Maß an Vorfertigung und sparen damit kostbare Arbeitszeit.

SKOBIFIX® ist eine Systemeinheit aus Brandschutzschacht und Kunststoffabgasleitung – ein System, das in sich völlig aufeinander abgestimmt ist. SKOBIFIX® wird vom Installationshandwerk montiert. In Verbindung mit dem Brennwertgerät wird die komplette Feuerungsanlage aus einer Hand geliefert und installiert. Damit entfällt die sonst übliche Koordinierung von Gewerken.

Das SKOBIFIX®-Programm ist allgemein bauaufsichtlich geprüft und zugelassen.

Das System

Die Schachtelemente von SKOBIFIX® bestehen aus Schaumkeramik, einem langlebigen Material, das extrem leicht ist und einfach mit handelsüblichem Werkzeug bearbeitet werden kann.

Die Schachtelemente ummanteln die **Abgasleitung** aus PPs (Polypropylen, schwer entflammbar). Sie sorgen für die notwendige Dämmung und zugleich für den Brandschutz. Der Ringspalt zwischen dem Schachtelement und der Abgasleitung dient der Zuführung der Verbrennungsluft.

[redacted] durch **demontierbare Abgasleitung:** In den SKOBIFIX®-Schachtsystemen wird die Abgasleitung mit Abstandshaltern längsbeweglich eingebaut. Damit kann die Abgasleitung im Falle eines Falles ausgetauscht werden, ohne den Schacht zu zerstören.

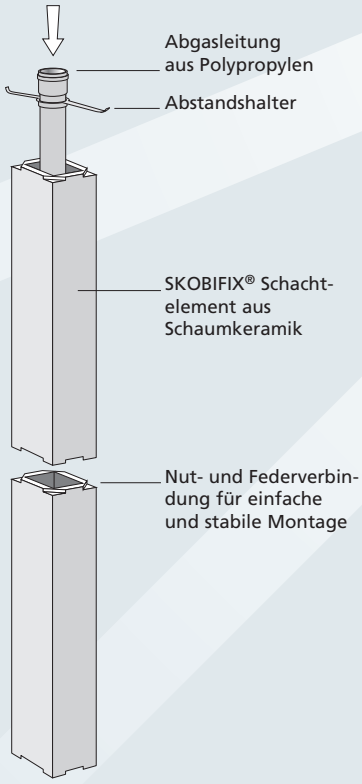

Die Schachtelemente von SKOBIFIX® werden mit einer **Nut- und Federkonstruktion** einfach zusammengesteckt und mit dem SKOBIFIX®-Systemkleber verklebt. Das spart kostbare Arbeitszeit.

Der Schacht wird auf der Geschossdecke über dem Wärmeerzeuger aufgebaut. Das patentierte **Anschlusselement** sorgt für die Verbindung zwischen der Brennwertfeuerstätte und dem Schacht. Aufwändige Bögen und Verschleifungen entfallen.

Die Abgasleitung und die Zuluftführung im Ringspalt können durch eine **Revisionsöffnung** ganz einfach vom Heizungskeller aus überprüft werden. Der Bau von Ausstiegsöffnungen, Stand- und Trittrosten auf dem Dach kann entfallen.

Die SKOBIFIX®-Elemente enden grundsätzlich mit der Dachhaut. Mit der koaxialen **Dachdurchführung** kann die Mündung schnell hergestellt und in die Dachfläche eingedichtet werden. Die Abdichtung erfolgt durch die Universal-Schrägdachpfanne, die für Dachneigungen von 5 – 55° verfügbar ist, oder durch einen Flachdachkragen.

Das System ist denkbar einfach aufgebaut und lässt sich leicht und schnell vor Ort montieren.

sicher und einfach aufzubauen

Das Prinzip

Beispiel für die intelligente Verwendung von SKOBIFIXXs® 30/SKOBIFIXnano® 30.
Der Schacht ist für den Bauherren praktisch unsichtbar, weil er dank seiner geringen Abmessungen in der Wand – zusammen mit anderen Versorgungsleitungen – verschwindet.

Abgasleitung im Überdruckbetrieb

Das **patentierte Deckenanschlusselement** ermöglicht die Überprüfung von Ringspalt und Abgasleitung ganz einfach vom Heizungskeller aus. Zusätzliche Einrichtungen wie ein Dachausstieg sind nicht mehr erforderlich.

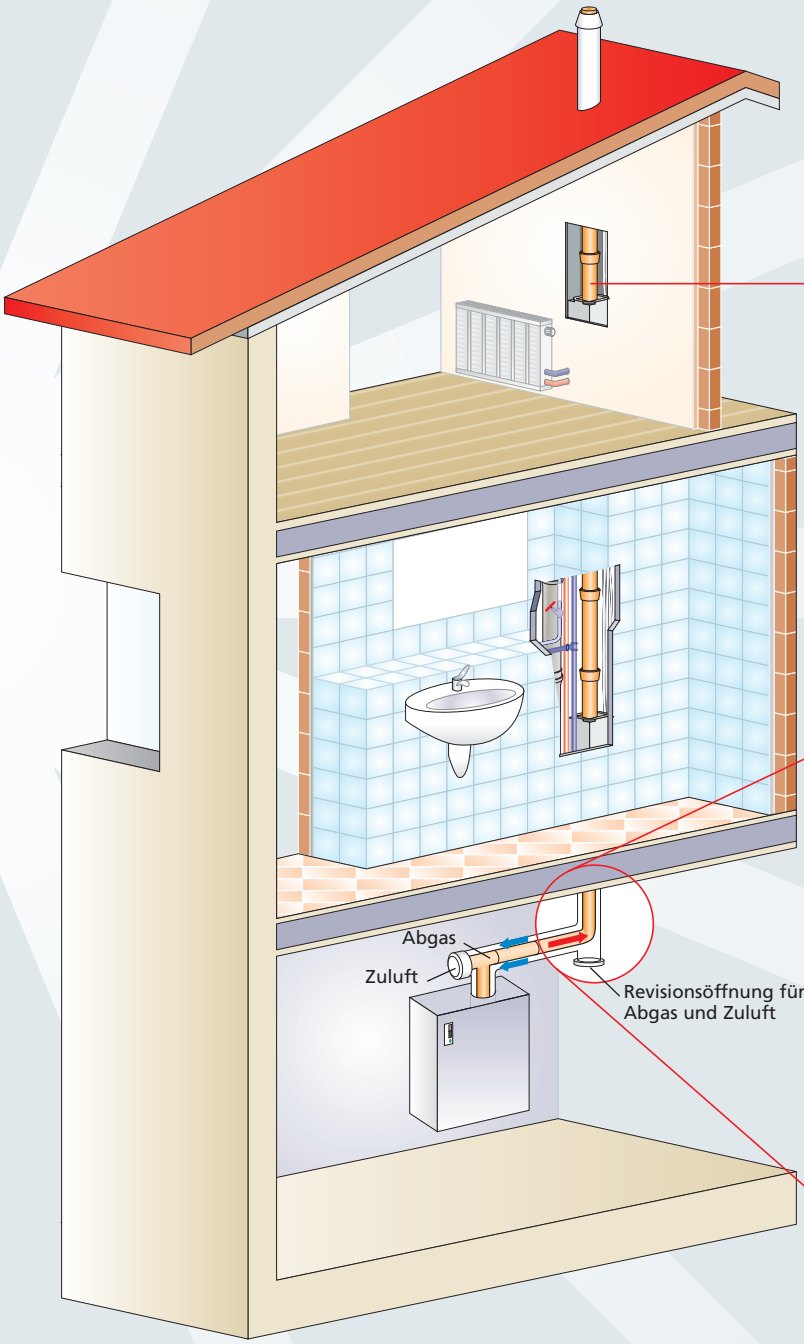

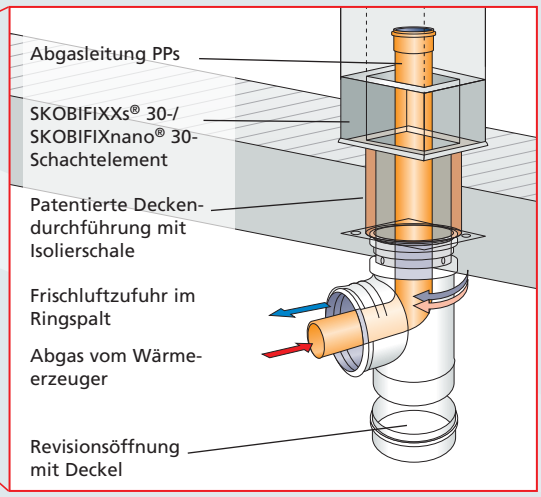

SKOBERNE

SKOBIFIX®-Schachtsysteme

Die Vorteile auf einen Blick

SKOBIFIX®-Typ	Außenabmessungen [mm] Länge x Breite x Höhe	Abgasleitung	Gewicht Stück [kg]	Feuerwiderstands-dauer [min]	Prüfzeugnis/ Zulassung
SKOBIFIXXs® 30	150 x 200 x 1000	PPs D80	10	30	Z-7.2-3210
SKOBIFIXnano® 30	130 x 160 x 1000	PPs D60	8	30	Z-7.2-3210

Technische Änderungen vorbehalten.

Universell einsetzbar

- Verschwindet dank der geringen Abmessungen in der Wand – z. B. zusammen mit anderen Versorgungsleitungen
- Einsatz bei Öl- und Gasbrennwerttechnik (bis zu einer max. Abgastemperatur von 120 °C)
- Für Ein- und Zweifamilienhäuser geeignet (Feuerwiderstandsdauer 30 Minuten)
- Das Universalsystem bietet für den Leistungsbereich bis ca. 19 kW Leistung (SKOBIFIXnano® 30) bzw. bis ca. 35 kW (SKOBIFIXXs® 30) Planungssicherheit (Berechnungsservice von Skoberne)
- Allgemein bauaufsichtlich geprüft und zugelassen
- [redacted] durch demontierbare Abgasleitung. Das vermeidet hohe Sanierungskosten und Gewährleistungsprobleme

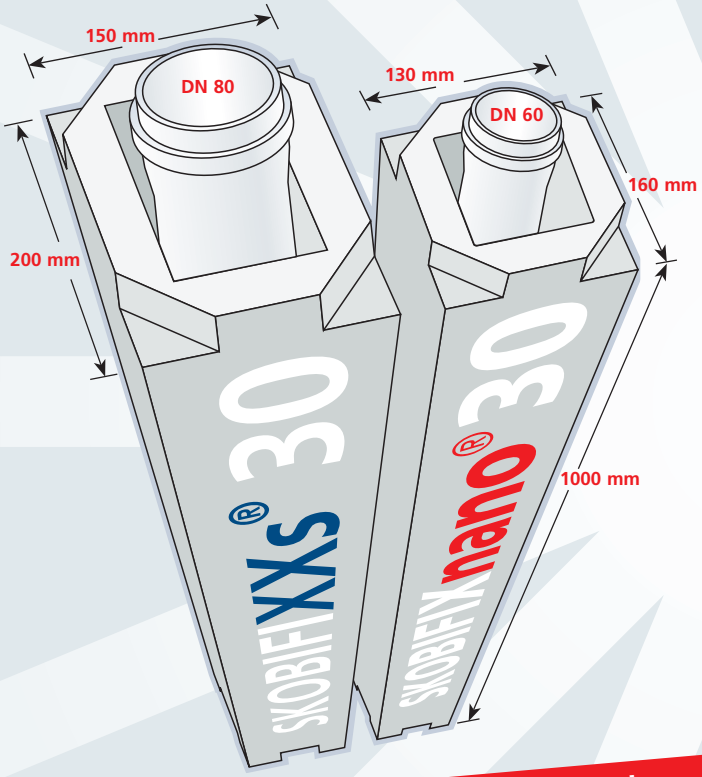

Schnell und einfach aufzubauen

- Systemeinheit aus Abgasleitung und Schacht
- Schachtelemente aus Schaumkeramik – bis zu 85 % Gewichtseinsparung!
- Patentiertes Deckenanschlusselement. Schachtaufbau auf der Geschossdecke über dem Wärmeerzeuger
- Leicht vor Ort zu bearbeiten mit handelsüblichen Werkzeugen
- Nut- und Federverbindung. Einfache Verklebung der Schachtelemente mit dem SKOBIFIX®-Systemkleber
- Einfach zu realisierende Dachdurchführung mit Universal-Dachpfanne
- Aufbau in kurzer Zeit

Der »Brennwert-Schornstein«, der in der Wand verschwindet

Überreicht durch:

Stand: Juli 2012. Art.-Nr. 791010

Skoberne Schornsteinsysteme GmbH
Ostendstraße 1, 64319 Pfungstadt

Telefon (06157) 8070-0
Telefax (06157) 8070-70

E-Mail info@skoberne.de
www.skoberne.de

SKOBERNE